# Charnières 60° pour porte pliante

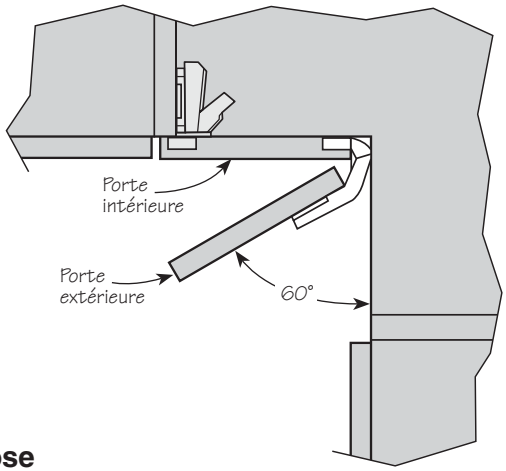


## Pose

Les charnières se fixent sur des portes d'épaisseur standard de 16 mm à 22 mm (5/8 po à 7/8 po).

| Dimensions maximales de la porte | Nombre de charnières recommandé (par porte) |
|---|---|
| 500 mm × 700 mm (20 po × 28 po) | 2 |
| 500 mm × 1500 mm (20 po × 60 po) | 3 |
| 500 mm × 2000 mm (20 po × 80 po) | 4 |

Les portes très lourdes, comme celles avec un miroir, peuvent nécessiter la pose de charnières supplémentaires. Une mèche de 35 mm est nécessaire à la pose des charnières.

Marquez le centre du trou de 35 mm à percer à 12,5 mm du bord de la porte intérieure.

Percez un trou d'une profondeur minimale de 11 mm, insérez la charnière pour qu'elle soit parallèle au bord de la porte, tel qu'illustré à la **figure 1**, puis vissez-la.

Transférez la ligne centrale B, la ligne centrale du bras de la charnière, sur la porte extérieure correspondante à l'aide d'un crayon et d'une équerre.

Tracez une ligne verticale qui croise la ligne B à 37 mm du bord de la porte extérieure et parallèle à celui-ci.

Marquez et poinçonnez deux avant-trous espacés de 32 mm, à 16 mm de chaque côté de la ligne B.

La plaque de montage peut maintenant être posée fente vers l'avant. Posez la porte en pressant le bras de la charnière dans la plaque de montage.

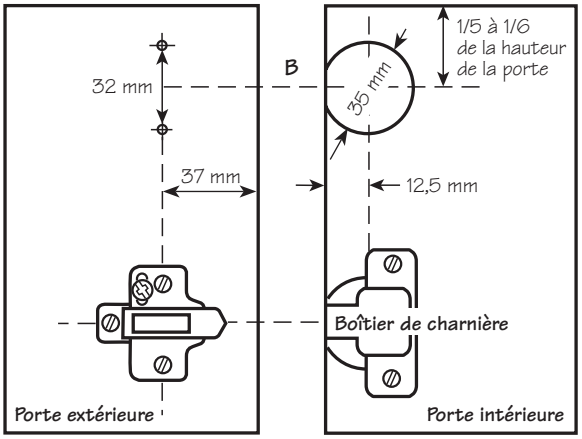


**Figure 1 : Emplacement des trous**

## Réglages

1. **Réglage de la profondeur :** Desserrez la vis de fixation nº 1 d'un tour, positionnez la porte à la profondeur voulue, puis resserrez la vis.
2. **Réglage du parallélisme :** La vis nº 2 a une course de ±2 mm. Elle sert à rendre les côtés de la porte parallèles.
3. **Réglage de la hauteur :** Desserrez la vis de fixation nº 3, positionnez la porte à la hauteur voulue, puis resserrez la vis.
4. **Réglage de l'épaisseur de la porte :** Desserrez la vis de fixation nº4, réglez la porte et resserrez la vis afin d'ajuster le jeu entre les deux battants.

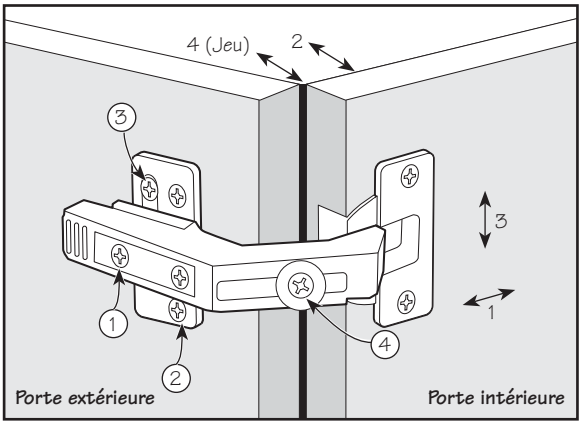


**Figure 2 : Réglages**

Distributed by / Distribué par
Lee Valley Tools Ltd. Ottawa ON K2H 1C2 Canada
leevalley.com
074 INS-066_D